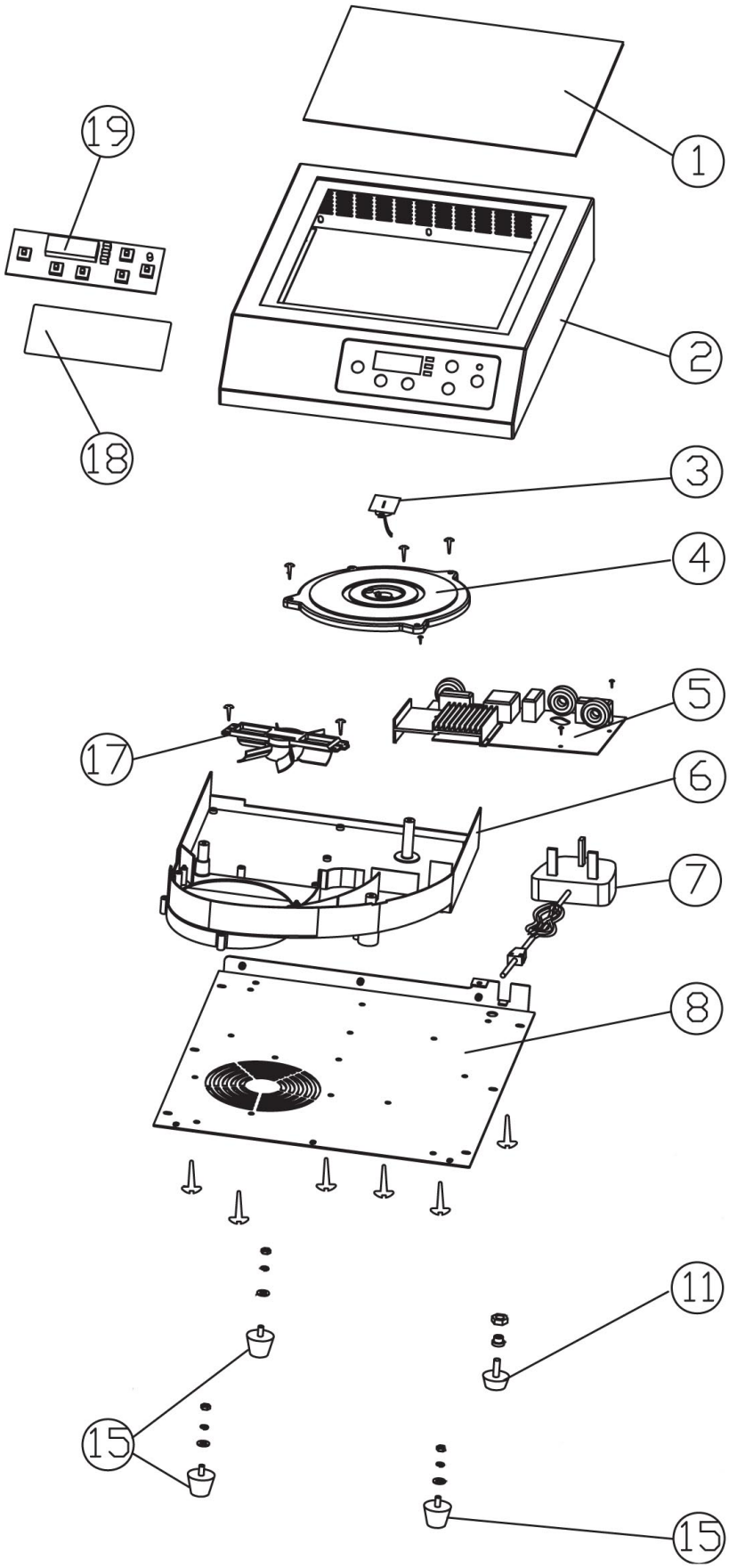

Bartscher	Induktionskocher IK 30TC/ Induktionskocher IK 30TCS Artikel-Nr.: 105932/105932S	Explosionszeichnung 29.09.2014	Seite 1/2

Pos.	Artikelbeschreibung	Description of item	Artikel Nr./Item No.
1+2+18	Gehäuse m. Bedienfolie	Housing w.sticker for control panel	01059321
	Gehäuse m. Bedienfolie	Housing w.sticker for control panel	01059321S
3	Sensor z. Temperaturerfassung	Sensor f. temperature detection	01059304A
4	Spule	Coil	01059305
5	Hauptplatine (ab 04/13)	Mainboard (from 04/13)	010593205*
6	Halterung	Bracket	01059322
7	Anschlusskabel	Power cord	01059306
8	Bodenplatte	Bottom plate	01059323
11	Fuß, höhenverstellbar	Base, height-adjustable	010593013
15	Fuß	Base	01059324
17	Lüfter	Fan	01059308
19	Steuerplatine (ab 04/13)	Circuit board (from 04/13)	010593019*

*Haupt- und Steuerplatine müssen zusammen ausgetauscht werden