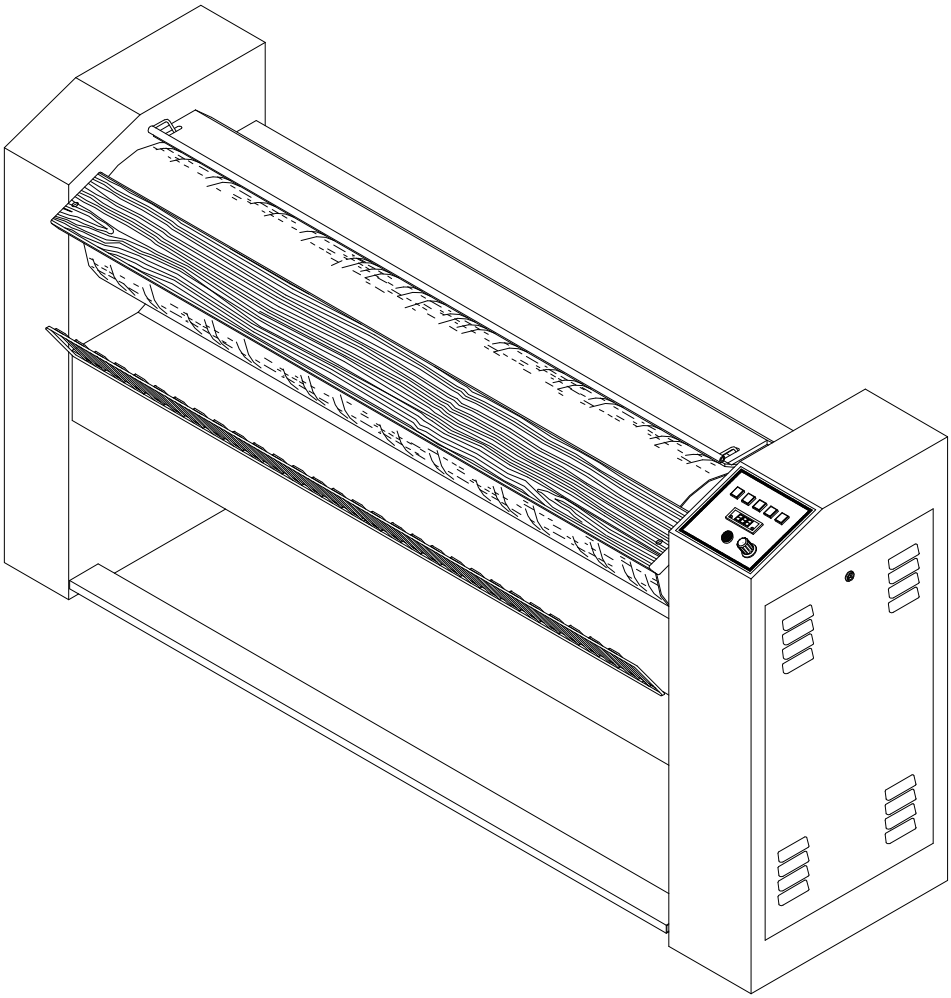

ВНИМАТЕЛЬНО ПРОЧИТАТЬ
ИНСТРУКЦИЮ ДО ИСПОЛЬЗОВАНИЯ
ОБОРУДОВАНИЯ

Инструкция по эксплуатации и техническому обслуживанию

ТЕХНИЧЕСКИЕ ХАРАКТЕРИСТИКИ

	GMP 1400 - GMP 1400.A - GMP 1400.VAR	GMP 1600 - GMP 1600.A - GMP 1600.VAR	GMP 2000.A - GMP 2000.VAR
Размеры вала	Ø 300 x 1400 мм	Ø 300 x 1600 мм	Ø 300 x 2000 мм
Скорость глажения	2,7 - 4,3 м/мин. .VAR: 1,8 ÷ 4,6 м/мин.	2,7 - 4,3 м/мин. .VAR: 1,8 ÷ 4,6 м/мин.	2,7 - 4,3 м/мин. .VAR: 1,8 ÷ 4,6 м/мин.
Мощность нагрева	9,9 кВт	11,4 кВт	15 кВт
Общая мощность	11 кВт	12,5 кВт	16,1 кВт
Электропитание	V.230/3+N/50Hz V.400/3+N/50Hz	V.230/3+N/50Hz V.400/3+N/50Hz	V.230/3+N/50Hz V.400/3+N/50Hz
Сила тока	32 A 19,5 A	36,5 A 21 A	46 A 26 A
Паровая вытяжка	A + VAR	A + VAR	A + VAR
Регулируемая скорость	VAR	VAR	VAR

	GMP 1400	GMP 1600	GMP 2000
A	1480 mm	1680 mm	2080 mm
B	1890 mm	2090 mm	2490 mm
Объем	1,1 m^3	1,23 m^3	1,47 m^3
Вес	kg 209	kg 221	kg 243

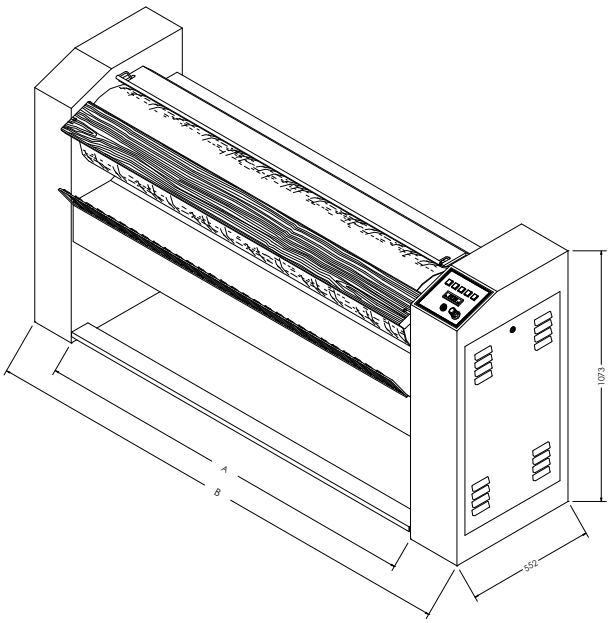

Рис. 01

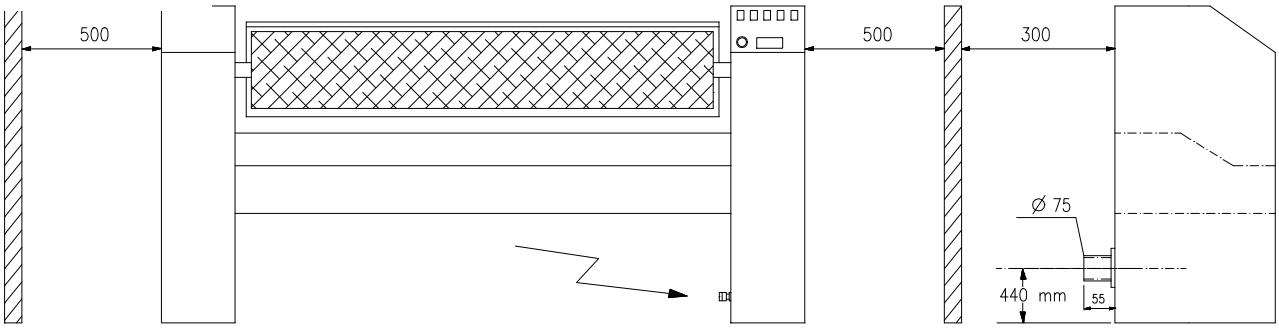

Рис. 02

МОДЕЛИ .A

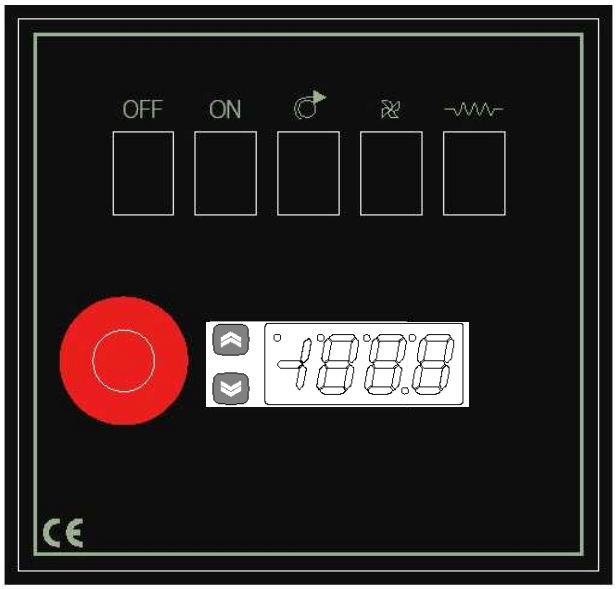

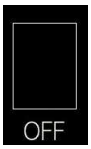

КНОПКА OFF

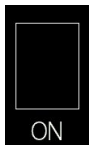

КНОПКА ON

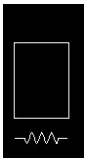

СВЕТОДИОД ТЭНОВ

ВЫКЛЮЧАТЕЛЬ ПАРОВОЙ ВЫТЯЖКИ

РЕГУЛЯТОР СКОРОСТИ ГЛАЖЕНИЯ

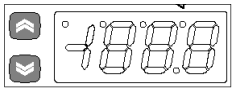

ТЕРМОСТАТ

МОДЕЛИ .VAR

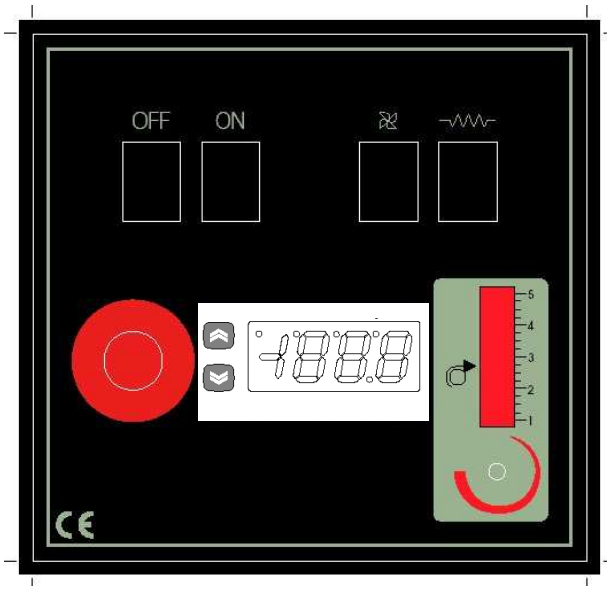

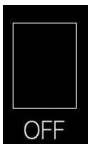

КНОПКА OFF

КНОПКА ON

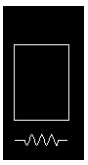

СВЕТОДИОД ТЭНОВ

ВЫКЛЮЧАТЕЛЬ ПАРОВОЙ ВЫТЯЖКИ

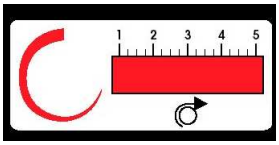

РЕГУЛЯТОР СКОРОСТИ ГЛАЖЕНИЯ

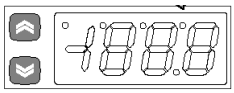

ТЕРМОСТАТ

ДИСПЛЕЙ ТЕРМОСТАТА

Рис. 03

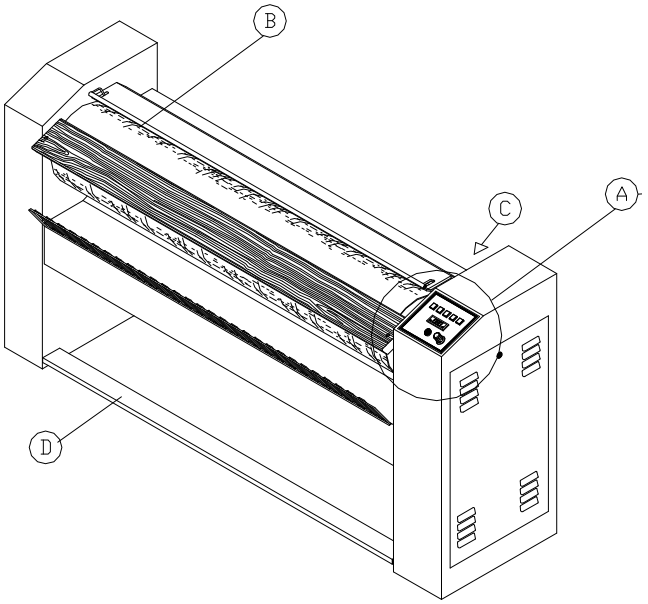

A ПАНЕЛЬ УПРАВЛЕНИЯ

B УСТРОЙСТВО ЗАЩИТЫ ПАЛЬЦЕВ

C ГЛАВНЫЙ ВЫКЛЮЧАТЕЛЬ

D ПЕДАЛЬ

Рис. 04

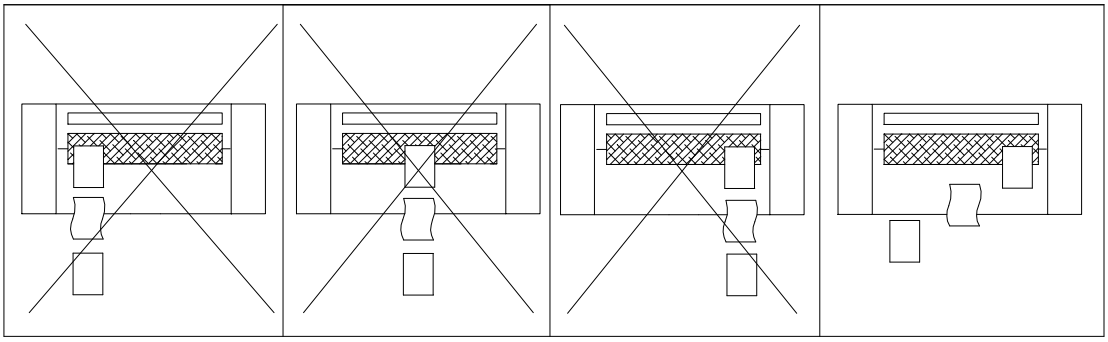

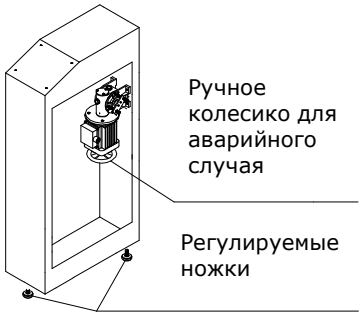

ТРАНСПОРТИРОВКА

Каток должен транспортироваться согласно указаниям на внешней стороне упаковки. Храните все упаковочные материалы (целлофановые упаковки, пенопластовый материал, гвозди, болты, металлические и пластмассовые ленты крепления) вне доступа детей, и избавьтесь от упаковочных материалов соответствующим образом, т.к. данные материалы могут являться источником опасности и загрязнения окружающей среды.

УСТАНОВКА

Распакуйте оборудование и убедитесь, что оно не имеет повреждений. Откройте каток, удаляя боковые панели, и раскрутите болты, фиксирующие ее к паллете. Установка катка должна производиться в хорошо освещенной комнате, при температуре от +10°C до +40°C.
Установите каток на ровной поверхности (минимальная нагрузка 500кг/м³) и отрегулируйте ножки, расположенные в нижней части боковых панелей, до устойчивого положения машины.
Выход пара расположен в задней стороны машины (см. рис.1). Для выхода пара используйте трубу из подходящего материала диаметром 75мм и устойчивостью к температуре до 70-80˚C.
Для правильной эксплуатации и удобства доступа при обслуживании оставьте свободное пространство вокруг катка, как указано на рис. 1.

ПОДКЛЮЧЕНИЕ К ЭЛЕКТРОСЕТИ

Все работы по электрическому подключению должны проводиться квалифицированным электриком
Убедитесь, что подаваемое питание соответствует указаниям на табличке, расположенной справа на задней стороне оборудования.
Для безопасного подключения к сети используйте кабель, как указано в прилагаемой диаграмме подключения и автоматический выключатель (дифференциальный термомагнитный выключатель Idn = 0.03 A). Дифференциальный термомагнитный выключатель должен обладать свойствами и изоляцией в соответствии с европейскими стандартами EN 60947-2 и EN 60947-3, а также соответствовать потребляемой силе тока (см. указания на табличке). Этот прибор и соединительный кабель не входят в комплект оборудования.
Заземление катка должно проводиться ссылаясь на соответствующую клемму на электронной панели, согласно требованиям безопасности. Производитель не несет ответственности за нарушение правил безопасности.
Проверьте вращение мотора гладильного вала и убедитесь, что ручное колесико поворачивается по часовой стрелке.

Когда выключатель on/off находится в положении 0, клемма питания остается активной.

НАЗНАЧЕНИЕ

Гладильные катки GMP были разработаны для глажки прямого белья. Использование катка в других целях недопустимо. Производитель не несет ответственности за испорченные вещи или травмы персонала по причине неприемлемого, неправильного и бездумного использования.
ПРОИЗВОДИТЕЛЬ НЕ НЕСЕТ ОТВЕТСТВЕННОСТИ, ЕСЛИ КАТОК ПОВРЕЖДАЕТСЯ ИЛИ МОДИФИЦИРУЕТСЯ НЕУПОЛНОМОЧЕННЫМИ ЛИЦАМИ.

ЭКСПЛУАТАЦИЯ

1. Включить главный выключатель (C), расположенный с задней стороны катка, поворачивая его в поз. 1.
2. Нажать кнопку ON, зеленого цвета.
3. Установить температуру глажения ссылаясь на инструкцию «Установка температуры». Желтый индикатор включается на несколько минут до достижения выбранной температуры.
4. Выбрать скорость глажения с помощью кнопки белого цвета. В моделях с регулируемой скоростью использовать специальный регулятор скорости.
5. Включить остос пара в моделях с такой характеристикой, нажимая кнопку синего цвета.
6. Подать белье .
7. Нажать педаль, чтобы привести в действие гладильный вал.
8. После завершения глажки нажать кнопку OFF, красного цвета.
   Затем установить главный выключатель в поз. 0.

ИНСТРУКЦИЯ ПО РЕГУЛИРОВКЕ ТЕМПЕРАТУРЫ С ПОМОЩЬЮ ТЕРМОСТАТА

Внимательно прочитать инструкцию: при неправильном использовании, будет необходимо заново тарировать термостат с помощью квалифицированного персонала.
После включения катка, дождаться пока дисплей перестанет мигать, прежде чем менять ранее запрограммированную температуру.
Для регулировки рабочей температуры нажать кнопку "SET". Дисплей показывает "Sp1". Нажать "SET". Установить необходимую температуру с помощью кнопок UP и DOWN. Нажать "SET". Затем нажать кнопку "FNC".
Внимание: максимальная температура 180 °C.

ПРЕДОСТЕРЕЖЕНИЯ И РЕКОМЕНДАЦИИ

Прежде чем начать осмотр или ремонт гладильного катка убедитесь, что он отключен от электросети.

Основным компонентом всех моделей катков является мульда.
Уровень шума гладильных катков менее 70 дБ.
При первом использовании катка изоляционный материал нагревательного элемента выделяет характерный запах на протяжении нескольких минут.
Рекомендуем гладить начиная с более деликатных материалов, требующих более низкую температуру, переходя на более плотную ткань, постепенно увеличивая температуру при помощи термостата.
Когда каток выключается, убедитесь, что мульда и вал не находятся в контакте.
Температура выше 140/150°C увеличивает производительность, но также может испортить белье или покрытие вала.
При стирке белья рекомендуется использовать достаточно мягкую воду, чтобы предотвратить образование возможных остатков на поверхности вала, которые могут испачкать белье. Также рекомендуется не использовать чрезмерное количество моющих средств, чтобы избежать остатков, которые могут повысить скольжение между бельем и гладильной поверхностью.
В случае отключения электрического питания, необходимо вручную отодвинуть мульду, чтобы избежать возможный обжог ткани:
Отключите каток от электропитания с помощью специального реле. Выключите главный выключатель, откройте правую боковую панель с помощью соответствующего ключа. Поверните колесико против часовой стрелки (см. рис.3), которое расположено под мотором мульды, чтобы отодвинуть мульду от вала.
Заранее проконтроллировать, где находится это колесико.
Поверхность вала должна использоваться правильным образом (см. рис. 2) для оптимального распределения температуры и одномерного износа. Это предотвращает пожелтение белья и уменьшение производительности катка.

ЗАЩИТНЫЕ УСТРОЙСТВА

УСТРОЙСТВО ЗАЩИТЫ ПАЛЬЦЕВ (B) - это устройство защищает руки пользователя от контакта с мульдой. При легком соприкосновении руки с этим устройством, мульда отодвигается от вала. Чтобы заново вернуться к работе, нажать кнопку START и педаль.

КНОПКА АВАРИЙНОЙ ОСТАНОВКИ - нажимая эту кнопку, красного цвета, мульда отодвигается от вала. Чтобы вернуться к работе, повернуть кнопку по направлению стрелок, нажать кнопку START и педаль.

ГЛАВНЫЙ ВЫКЛЮЧАТЕЛЬ (C) - предотвращает любой контакт с электропроводкой.

УПРАВЛЕНИЯ ПОД НИЗКИМ НАПРЯЖЕНИЕМ (A) - управления каждой модели катков находятся под низким напряжением:
24 Вольт

РУЧНОЕ УПРАВЛЕНИЕ МУЛЬДОЙ - вращая против часовой стрелки колесико мотора, который приводит в действие мульду (см. рис. 4), можно будет отодвинуть ее от вала в случае перебоя подачи электропитания. Это предотвращает пережог белья и покрытия вала.

АВАРИЙНЫЙ ТЕРМОСТАТ - это решение обеспечивает двойной контроль температуры, предотвращая ее чрезмерное повышение в случае выхода из строя главного термостата.

ОГНЕУПОРНОЕ ПОКРЫТИЕ ВАЛА - каждая модель снабжена огнеупорным покрытием вала.

ИЗОЛЯЦИЯ ИНДУКЦИОННО НАГРЕТЫХ КОМПОНЕНТОВ - Задняя панель служит для предохранения окружающей среды от высоких температур мульды, также она покрыта изнутри термоизолирующим материалом.

ПЕДАЛЬ (D) - педаль срабатывает также, как быстрая остановка вращения вала, так как нажимая ее во время работы, мульда отодвигается от вала.

Перед началом работы убедитесь в функционировании основных предохранительных устройств: устройство защиты пальцев, кнопка аварийной остановки и педаль. В случае, если хоть один из этих устройств не работает, не начинайте гладить и вызовите квалифицированного специалиста.

ТЕХНИЧЕСКОЕ ОБСЛУЖИВАНИЕ

Каждое обслуживание механических компонентов и электропроводки катка должно выполняться квалифицированным персоналом.

При нормальном использовании, катки GMP требуют минимальное техническое обслуживание. Для обеспечения минимального трения при глажке и предотвращения образования остатков на гладильной поверхности, рекомендуется ежедневное использование специального силиконового спрея "G-SIL", который заменяет воск. Вал должен равномерно обрабатываться этим спреем во время вращения. Советуем распылять спрей под подачным столом на растоянии 20 см, мульда должна соприкосноваться с валом и быть слегка нагретой (80-90°C). Продукт должен использоваться соответственно эксплуатации катка.
Обслуживание квалифицированным персоналом: *убедитесь, что каток отключен от электросети, прежде чем приступать к обслуживанию оборудования. Механические компоненты нуждаются в еженедельной смазке. Редукторы являются самосмазывающимися, поэтому они не нуждаюся в обслуживании*.
Равномерность покрытия вала должно контроллироваться еженедельно. Для восстановления равномерности добавить металлическую вату, или при необходимости заменить полотна.

ЗАПАСНЫЕ ЧАСТИ ПРОИЗВОДСТВА GMP

Наши запасные части изготовлены на основе указаний GMP и полностью соответствуют требованиям наших гладильных катков.
При заказе запчастей, сообщить:

1) модель катка - см. заводсткую табличку -
2) серийный номер - см. заводскую табличку -
3) код запчасти - см. список запчастей -
4) необходимое количество каждой детали.

ЗАМЕНА ПОКРЫТИЯ ВАЛА

1. Удалить полотно и фланель. Удалить металлическую вату полностью.
2. Использовать новый рулон металлической ваты, порезать первую часть ваты по диагонали и начать плотно обматывать вал с левой стороны с наклонением 30 градусов.
3. Продолжать обматывание при опущенной мульде до правой стороны вала; нанести второй слой обратно до левой стороны вала. Продолжить обматывание до достижения окружности в 910 мм.
4. Установить фланель. Тем временем повысить температуру примерно до 130°C и пустить во вращение вал на несколько минут
5. Примерно под полосой в 10 см от конца фланели установить самую короткую сторону полотна. Опустить мульду. Пустить во вращение вал на несколько минут. Затем завязать шнурки полотна.

Обслуживание должно выполняться только квалифицированным персоналом.

ИНСТРУКЦИЯ ПО ЗАМЕНЕ ТЭНА

1. Удалить перегоревший тэн, обращая внимание на то, каким образом он подключен.
2. Установить новый тэн.
3. Заблокировать тэны так, чтобы они касались мульды.
4. Зажать контактные зажимы.
5. Покрыть клеммы специальной обшивкой.

ВЫЯВЛЕНИЕ НЕИСПРАВНОСТЕЙ

НЕИСПРАВНОСТЬ	ВОЗМОЖНАЯ ПРИЧИНА	РЕШЕНИЕ
При включении каток не работает.	Отсутствие электроэнергии в сети. Перегорел предохранитель (F7). Сработал термомагнитный выключатель.	Проверить питание зажимов. Заменить предохранитель.
Вал начинает вращаться, но мульда не опускается.	Перегорели предохранители мотора вала (F4).	Заменить предохранители.
Вал не вращается, но мульда опускается.	Перегорели предохранители мотора мульды (F3).	Заменить предохранители.
После установки температуры мульда не нагревается.	Перегорел предохранитель тэнов (F1). Сработал аварийный термостат.	Заменить предохранитель.
Дисплей термостата показывает OFF.	Гладильная поверхность неиспользуется правильным образом.	Гладить, как показано на рис. 3.
Дисплей термостата показывает PrF.	Клеммы датчика в коротком замыкании. Потеря изоляции датчика. Потеря контакта между клеммами датчика и зажимами.	Удалить причину короткого замыкания. Заменить датчик. Установить контакт.
Дисплей термостата показывает EEP.	Термостат вышел из строя.	Заменить термостат.
Модели снабженные инвертором При включении каток не работает.	Отсутствие электроэнергии в сети. Перегорел предохранитель (F8). Отсутствие питания зажимов инвертора.	Проверить электропитание. Заменить предохранитель. Проверить предохранитель (F5).
Мульда не опускается и вал не вращается.	Перегорел предохранитель (F5).	Заменить предохранитель.